Techniniu duomenu lapas

Konsolė, tvirtinama prie sienų ir profilių AW 30 FT

Prekės numeris: 6419720

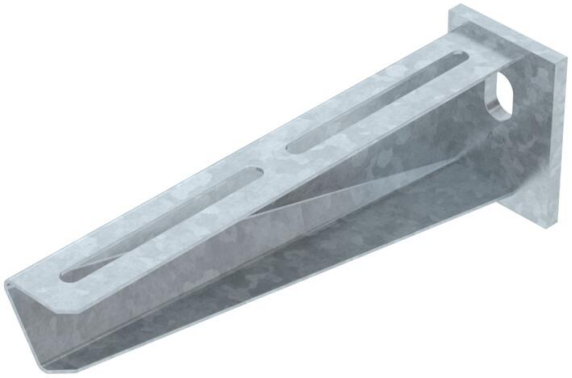

Vidutiniškai sunki atrama, tvirtinama prie sienų ir profilių, su privirinta dengiamąja plokšte.
Pradedant nuo 400 mm pločio, atramos tvirtinimas prie U formos profilio atliekamas per abi profilio sieneles, naudojant varžtus šešiakampe galvute.
Prašom pasirinkti tinkamus standumo elementus!

St	Plienas
FT	karštai cinkuotas

Pagrindiniai duomenys

Prekės numeris	6419720
Tipas	AW 30 21 FT
1 pavadinimas	Sieninis ir atram. kronšteinas
2 pavadinimas	su privirinta plokštele
Gamintojas	OBO
Dydis	B210mm
Spalva	cinko
Medžiaga	Plienas
Paviršius	karštai cinkuotas
Paviršiaus standartas	DIN EN ISO 1461
Mažiausias pardavimo vienetas	1
Kiekio vienetas	Vienetas
Svoris	40,66 kg
Svorio vienetas	kg/100 vnt.
CO2 pėdsakas (GWP) nuo lopšio iki vartų	0,9011 kg CO2e / 1 Vienetas

Techniniu duomenu lapas

Konsolė, tvirtinama prie sienų ir profilių AW 30 FT

Prekės numeris: 6419720

Matmenys

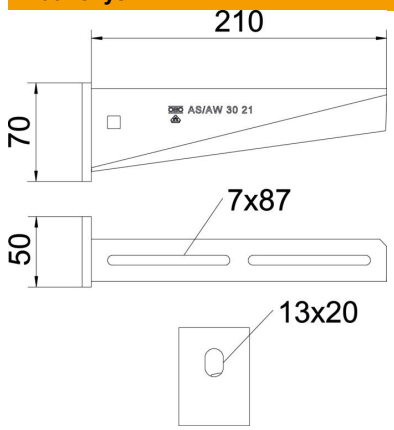

Ilgis	50 mm
Plotis	210 mm
Aukštis	70 mm
Matmuo A	50 mm
Matmuo B	210 mm
Matmuo H	70 mm

Techniniai duomenys

Išvadas	Atrama, tvirtinama prie sienų ir profilių
EPD prekės	taip
F kN	3 kN
Opprettholdelse av funksjon	taip
Skylės skersmuo	13 mm
Atitinka ROHS	taip
Nerūdijantis plienas, beicuotas	ne
Maks. kampo zona	90 mm
Min. kampo zona	90 mm

Apkrovos

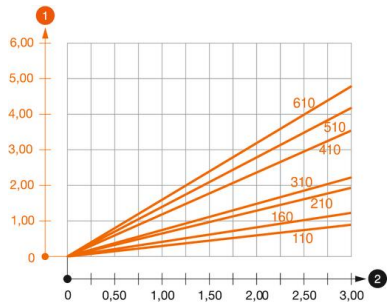

AW 30 atramos apkrovos diagrama

1 Atramos galo išlinkimas, esant leistinai atramos apkrovai

2 Leistinoji atramos apkrova kN be žmogaus svorio

— Apkrovos charakteristika su pateiktais atramų ilgiais mm

Techniniu duomenu lapas

Konsolė, tvirtinama prie sienų ir profilių AW 30 FT

Prekės numeris: 6419720

Apkrovos charakteristika, ankeris, skirtas AW 30 atramoms, tvirtinamoms prie sienų ir profilių

Sieninė tvirtinimo detalė									
	Didžiausia apkrova [kN]								
	Atramos plotis [mm]								
Kaiščių tipas	110	160	210	310	410	510	560	610	710
BZ3 10x90/0-30	3,00	2,10	-	-	-	-	-	-	-
BZ3 12x110/0-35	-	-	3,00	2,71	2,07	2,02	1,98	1,98	1,51

Die angegebenen Werte basieren auf gerissenem Beton der Festigkeitsklasse C20/25. Die Einbaubedingungen der ETA-Zulassung (Dübel) sind zu beachten!

AW 30 apkrovos vertės ties kabinamuoju strypu

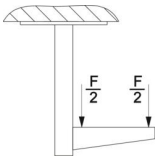

	Didžiausia apkrova F ges. kN			
	Atramos ilgis mm			
Profilis	100	200	300	400
US 3 K/ 20 - 60	2,1	1,8	1,3	1,3
US 3 K/ 70 - 120	1,8	1,5	1,3	1,3
US 5 K/ 20 - 60	2,4	2,0	1,8	2,5
US 5 K/ 70 - 120	2,4	2,0	1,4	2,5