# Techniniu duomenu lapas

## Sijinis fiksatorius KWH FT

## Prekės numeris: 6355056

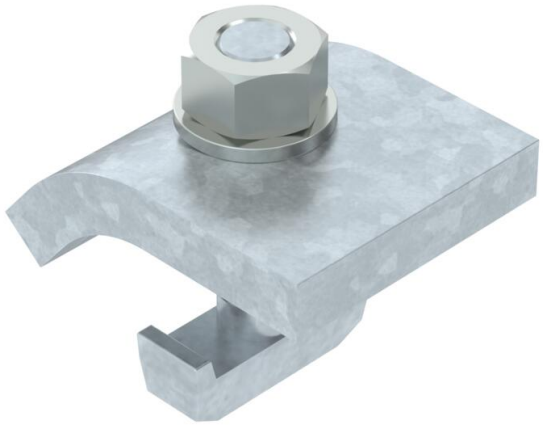

Tvirtinimo kampas su KWH tipo varžtu kabline galvute, skirtas tvirtinti CPS 5 tipo montažiniame bėgelyje.
Sijinis fiksatorius turi būti parenkamas pagal atitinkamos nešančiosios konstrukcijos medžiagos storį.

Sijinis fiksatorius naudojamas kartu su profiliuotais bėgeliais, kurių įpjovos plotis yra 22 mm.

CE

| | |
|---|---|
| St | Plienas |
| FT | karštai cinkuotas |

### Pagrindiniai duomenys

| | |
|---|---|
| Prekės numeris | 6355056 |
| Tipas | KWH 15 FT |
| 1 pavadinimas | Tvirtinimo fiksatorius |
| 2 pavadinimas | su kabliniu varžtu, h=15 mm |
| Gamintojas | OBO |
| Dydis | 60x50 |
| Spalva | cinko |
| Medžiaga | Plienas |
| Paviršius | karštai cinkuotas |
| Paviršiaus standartas | DIN EN ISO 1461 |
| Mažiausias pardavimo vienetas | 10 |
| Kiekio vienetas | Pora |
| Svoris | 76 kg |
| Svorio vienetas | kg/100 porų |
| CO2 pėdsakas (GWP) nuo lopšio iki vartų | 1,7146 kg CO2e / 2 Vienetas |

# Techniniu duomenu lapas

## Sijinis fiksatorius KWH FT

## Prekės numeris: 6355056

### Matmenys

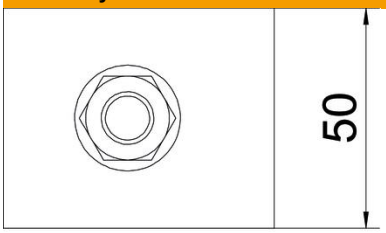


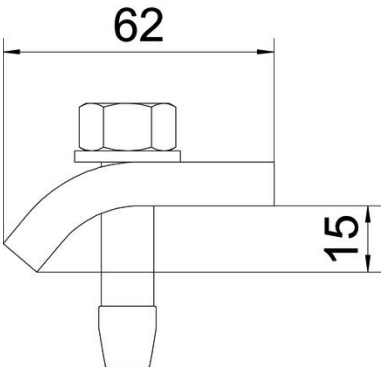


| | |
|---|---|
| Aukštis | 15 mm |

### Techniniai duomenys

| | |
|---|---|
| F kN | 5,7 kN |
| Tinka, kai maks. jungės storis | 18 mm |
| Tinka, kai min. jungės storis | 12 mm |
| Metrinis sriegis | 12 |
| Atitinka ROHS | taip |
| Varžtas | M12 x 50 |