Techniniu duomenu lapas

Vidinio kampo dangtelis, skirtas kanalo tipui WDK 25025

Prekės numeris: 6191886

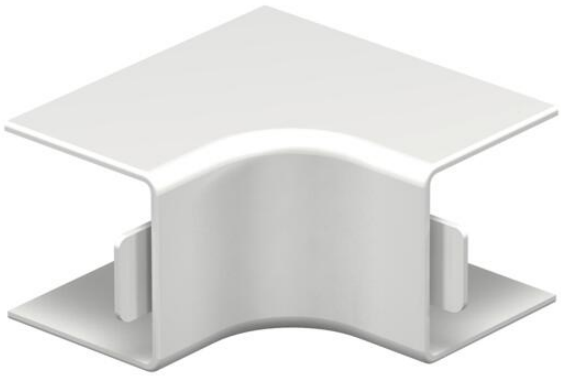

Vidinio kampo dangtelis WDK kanalų krypčiai pakeisti.
.

PVC Polivinilo chloridas

Pagrindiniai duomenys

Prekės numeris	6191886
Tipas	WDK HI25025RW
1 pavadinimas	Vidinio kampo dangtis
Gamintojas	OBO
Dydis	25x25mm
Spalva	baltas; RAL 9010
Medžiaga	Polivinilchloridas
Mažiausias pardavimo vienetas	4
Kiekio vienetas	Vienetas
Svoris	1,15 kg
Svorio vienetas	kg/100 vnt.
CO2 pėdsakas (GWP) nuo lopšio iki vartų	0,0619 kg CO2e / 1 Vienetas

Techniniu duomenu lapas

Vidinio kampo dangtelis, skirtas kanalo tipui WDK 25025

Prekės numeris: 6191886

Matmenys

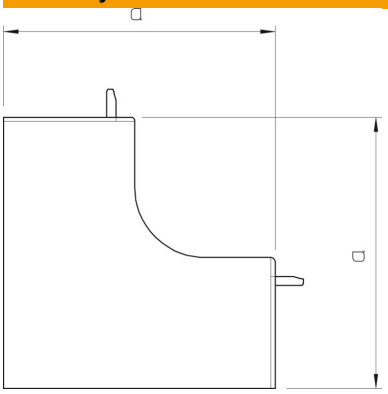

Ilgis	50 mm
Plotis	25 mm
Aukštis	25 mm
Matmuo a	50 mm

Techniniai duomenys

Išvadas	Gaubtinė fasoninė dalis
Tvirtinimo būdas	uždedamas ir užfiksuojamas
Opprettholdelse av funksjon	ne
Be halogenų	ne
Atitinka ROHS	taip
Apsaugos rūšis	IP30
Apsauginė plėvelė	ne
Saugos laipsnis IK kodas	IK04
Maks. naudojimo temperatūros diapazonas	60 °C
Min. naudojimo temperatūros diapazonas	−5 °C
Maks. kampo zona	90 mm
Min. kampo zona	90 mm