Techniniu duomenu lapas

Plokščiasis kampas, skirtas GA-53100 tipo prietaisų instaliaciniam kanalui „Rapid 45-2“
Prekės numeris: 6112443



Besileidžiantis plokščiasis 90° kampas, skirtas „Rapid 45-2“ GA... prietaisų instaliacinių kanalų krypčiai pakeisti .

Pastaba.
Naudojant anoduotus prietaisų instaliacinius kanalus ir fasonines dalis iš aliuminio, negalima išvengti nedidelių spalvinių niuansų skirtumų, kuriuos sukelia medžiagos bei metodo sąlygota leistina sklaida (pagal DIN 17 611). Įmontuojamuosius prietaisus, kurių dydis yra 45 mm, galima tiesiog įspausti ir užfiksuoti. Naudojant PC/ABS dengiamąsias fasonines dalis, dėl skirtingų medžiagų gali nežymiai skirtis spalviniai tonai.

Alu Aliuminis

EL anoduotas

Pagrindiniai duomenys

Prekės numeris	6112443
Tipas	GA-FS53100EL
1 pavadinimas	Plokščias kampas
2 pavadinimas	Alu, standi forma
Gamintojas	OBO
Dydis	53x100x175
Spalva	aliuminio
Medžiaga	Aliuminis
Paviršius	anoduotas
Paviršiaus standartas	
Mažiausias pardavimo vienetas	1
Kiekio vienetas	Vienetas
Svoris	69,2 kg
Svorio vienetas	kg/100 vnt.
CO2 pėdsakas (GWP) nuo lopšio iki vartų	10,4264 kg CO2e / 1 Vienetas

Techniniu duomenu lapas

Plokščiasis kampas, skirtas GA-53100 tipo prietaisų instaliaciniam kanalui „Rapid 45-2“
Prekės numeris: 6112443

Matmenys

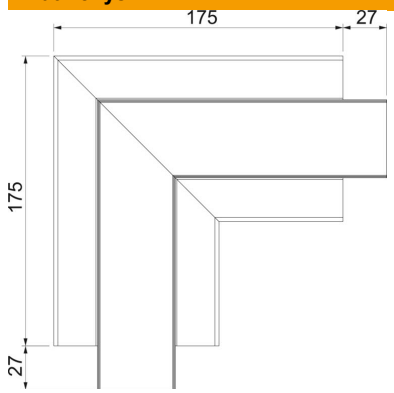

Ilgis	175 mm
Plotis	100 mm
Aukštis	53 mm

Techniniai duomenys

Viršutinių dalių skaičius	1
Išvadas	Apatinė dalis ir viršutinė dalis
skirta kanalui, kurio plotis	100 mm
skirta kanalui, kurio aukštis	53 mm
Be halogenų	taip
Kabelio laikiklis	ne
Kanalo jungtis	ne
Viršutinių dalių montavimo būdas	viduje esantis
Montažinis pagrindo perforavimas	ne
Viršutinės dalies plotis	45 mm
Krypties pakeitimas	Vertikaliai kylantis / besileidžiantis
Atitinka ROHS	taip
Apsaugos rūšis	IP00
Apsauginė plėvelė	taip
Saugos laipsnis IK kodas	IK10
Simetriškas	taip
Maks. naudojimo temperatūros diapazonas	60 °C
Min. naudojimo temperatūros diapazonas	−15 °C
Min. kampo zona	90 mm