Techninių duomenų lapas

Kabelių lovelis „RKS-Magic®“ 60 FS

Prekės numeris: 6047735



Kabelių lovelis su integruota greitojo tvirtinimo sistema. Kabelių lovelio darbinis ilgis 3 000 mm.

Kabelių lovelio angos šonuose 7 x 20 mm yra skirtos instaliuoti papildomoms jungtims ir forminėms detalėms.

Tiesioginės srieginio strypo montavimo angos skersmuo yra 11 mm.
Potencialų išlyginimas visoje sistemoje užtikrinamas nenaudojant papildomų komponentų.
Magnetinio lauko slopinimas dėl ekranuojančio poveikio, be dangtelio – 20 dB, su dangteliu – 50 dB.

St	Plienas
FS	cinkuotas

Pagrindiniai duomenys

Prekės numeris	6047735
Tipas	RKSM 660 FS
1 pavadinimas	Kabelių lovelis RKSM
2 pavadinimas	Magic, greitas sujungimas
Gamintojas	OBO
Dydis	60x600x3050
Spalva	cinko
Medžiaga	Plienas
Paviršius	cinkuotas juostiniu būdu
Paviršiaus standartas	DIN EN 10346
Mažiausias pardavimo vienetas	3
Kiekio vienetas	Metras
Svoris	464 kg
Svorio vienetas	kg/100 m
CO2 pėdsakas (GWP) nuo lopšio iki vartų	11,3618 kg CO2e / 1 Metras

Techninių duomenų lapas

Kabelių lovelis „RKS-Magic®“ 60 FS

Prekės numeris: 6047735

Matmenys

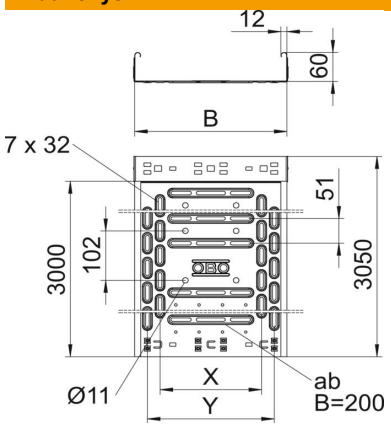

Ilgis	3 050 mm
Ilgis	10 ft
Plotis	600 mm
Plotis	24 in
Aukštis	60 mm
Aukštis	2 in
Skardos storis	0,04 in
Skardos storis	0,9 mm
Matmuo B	600 mm
Matmuo t	400 mm
Matmuo x	450 mm
Matmuo y	550 mm

Techniniai duomenys

Sujungimo elemento konstrukcija	integruotas sujungimo elementas
Montavimo sistemos tvirtinimo būdas	Grindys Lubos Siena
Kuriomis galima vaikščioti	ne
Perforuota apačia	1
Opprettholdelse av funksjon	ne
Su viršutine dalimi	ne
Montažinis pagrindo perforavimas	taip
NATO skylių išdėstymo schema	ne
Naudingasis skerspjūvis	358 cm²
Naudingasis skerspjūvis	35800 mm²
Atitinka ROHS	taip
Nerūdijantis plienas, beicuotas	ne
Šonų perforavimas	taip
Maks. naudojimo temperatūros diapazonas	120 °C
Min. naudojimo temperatūros diapazonas	−20 °C
Sutvirtinta konstrukcija	ne
Magnetinio lauko slopinimas dėl ekranuojančio poveikio be dangtelio	20 dB
Magnetinio lauko slopinimas su dangteliu	50 dB
Apkrovos bandomasis tipas pagal IEC 61537	II tipas
Naudingasis ilgis	3000 mm
Kabelių sistemos sujungiklio rūšis	Fiksatorius

Techninių duomenų lapas

Kabelių lovelis „RKS-Magic®“ 60 FS

Prekės numeris: 6047735

Apkrovos

Taikomi min. atstumai tarp atramų	1 m
Taikomi maks. atstumai tarp atramų	2,5 m
NEMA apkrovos klasė	8AA
Atstumas tarp atramų 1,0 m	2,1 kN/m
Atstumas tarp atramų 1,5 m	1,4 kN/m
Atstumas tarp atramų 2,0 m	0,8 kN/m
Atstumas tarp atramų 2,5 m	0,6 kN/m

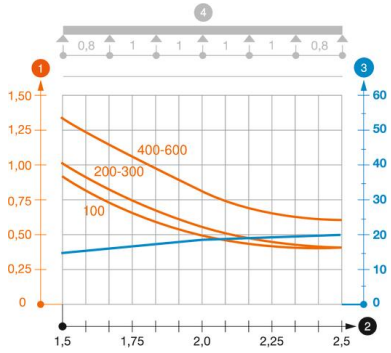

RKSM 60 tipo kabelių lovelio apkrovos diagrama

1. Leistinoji kabelių lovelio/kopėčių apkrova kN/m be žmogaus svorio
2. Atstumas tarp atramų m
3. Išlinkimas mm, esant ledžiamai apkrovai kN/m
4. Apkrovos schema bandymų metu

Apkrovos charakteristika su pateiktais kabelių lovelių/kopėčių pločiais mm

Išlinkimo kreivė, priklausomai nuo atstumo tarp atramų