Techniniu duomenu lapas

Veržlė, PG sriegis

Prekės numeris: 2091151

Su M sriegiu pagal DIN 46320, su PG sriegiu pagal DIN 40430.
* Kainos remiantis DEL kursu.



CE Pg

CuZn 37 Žalvaris

N nikeliuotas

Pagrindiniai duomenys

Prekės numeris	2091151
Tipas	169 MS PG16
1 pavadinimas	Veržlė
Gamintojas	OBO
Dydis	PG16
Medžiaga	Žalvaris
Paviršius	Nikeliuotas
Paviršiaus standartas	
Mažiausias pardavimo vienetas	100
Kiekio vienetas	Vienetas
Svoris	0,46 kg
Svorio vienetas	kg/100 vnt.
CO2 pėdsakas (GWP) nuo lopšio iki vartų	0,0128 kg CO2e / 1 Vienetas

Techniniu duomenu lapas

Veržlė, PG sriegis

Prekės numeris: 2091151

Matmenys

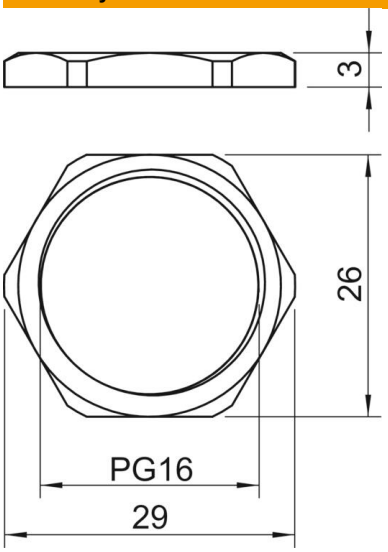

Matmuo E	29 mm
Matmuo L	3 mm

Techniniai duomenys

Sriegis	Pg 16
Sriegio rūšis	PG
Vardinis sriegio dydis, metrinis / PG	16
Sutvirtintas stiklo pluoštu	ne
Be halogenų	ne
Atitinka ROHS	išskyrus
Atsparus smūgiams	ne
Rakto dydis	26