Techniniu duomenu lapas

Užveržiamas sandariklis, PG sriegis, nikeliuota

Prekės numeris: 2085658

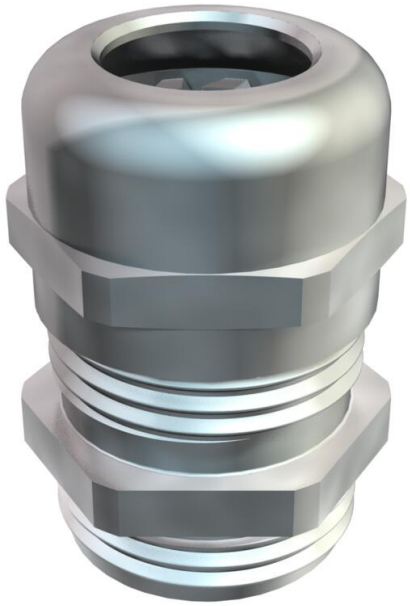

Didelio sandarinamojo ploto užveržiamas sandariklis su gaubtinėmis veržlėmis bei apsauga nuo laidų ištraukimo ir perlenkimo bei persukimo, kai reikia užtikrinti didelį sandarumą, su PG jungiamuoju sriegiu pagal DIN 40430. Gnybtinis įdėklas iš poliamido, žiedinė tarpinė iš chloropreno / nitrilo kaučiuko, su jau sumontuotu sandarinimo žiedu ant prijungimo sriegio.

Apsaugos klasė IP68 prie 5 bar/1 h, patikrinta pagal DIN EN 62444.

prijungimo sriegio ilgis „normalus“, vadovaujantis DIN 46320.

* Kainos remiantis DEL kursu.

CE UKCA IP 68 Pg

CuZn 37 Žalvaris

N nikeliuotas

Pagrindiniai duomenys

Prekės numeris	2085658
Tipas	V-TEC PG16 MS
1 pavadinimas	Kabelio sandariklis
Gamintojas	OBO
Dydis	PG16
Medžiaga	Žalvaris
Paviršius	Nikeliuotas
Paviršiaus standartas	
Mažiausias pardavimo vienetas	25
Kiekio vienetas	Vienetas
Svoris	3,4 kg
Svorio vienetas	kg/100 vnt.
CO2 pėdsakas (GWP) nuo lopšio iki vartų	0,1282 kg CO2e / 1 Vienetas

Techniniu duomenu lapas

Užveržiamas sandariklis, PG sriegis, nikeliuota

Prekės numeris: 2085658

Matmenys

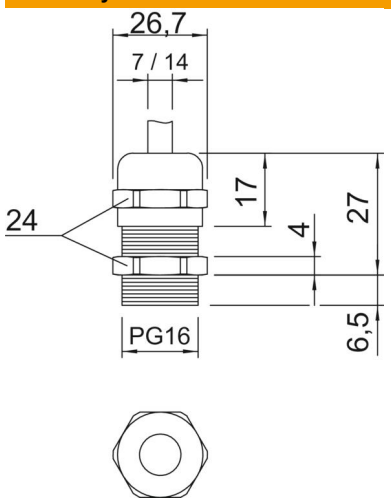

Matmuo E	26,7 mm
Matmuo L, maks.	27 mm
Matmuo L1	6,5 mm
Matmuo L2	4 mm
Matmuo L3	17 mm

Techniniai duomenys

Sandarinimo tipas	Sandarinimo žiedas
Išvadas	tiesus
Lenkimo apsauga	ne
Maks. sandarinimo zona D	14 mm
Min. sandarinimo zona D	7 mm
apsaugota nuo sprogimo	ne
Sandariklis plokščiam kabeliui	ne
Potencialiai sprogiai aplinkai	be
potencialiai sprogiai aplinkai, dujos	be
potencialiai sprogiai aplinkai, dulkės	be
Sriegis	Pg 16
Sriegio rūšis	PG
Sriegio ilgis	6,5 mm
Vardinis sriegio dydis	16
Sutvirtintas stiklo pluoštu	ne
Be halogenų	ne
Keli sandarinimo įdėklai	ne
Su antveržle	ne
Atitinka ROHS	išskyrus
Atsparus smūgiams	ne
Rakto dydis	24
Apsaugos rūšis	IP68
Nuimama varžtinė jungtis	ne
Maks. naudojimo temperatūros diapazonas	100 °C
Min. naudojimo temperatūros diapazonas	−20 °C
Maks. apsauga nuo laidų ištraukimo ir apsauga nuo persisukimo D2	14 mm

Techniniu duomenu lapas

Užveržiamas sandariklis, PG sriegis, nikeliuota

Prekės numeris: 2085658

Techniniai duomenys	
Min. apsauga nuo laidų ištraukimo ir apsauga nuo persisukimo D2	7 mm
Apsaugos nuo laidų ištraukimo galimybė	taip