Techniniu duomenu lapas

Galinė vamzdžio mova, atidaroma, metrinė, šviesiai pilka

Prekės numeris: 2047855



Išardomas vamzdžio antgalis, skirtas ant metrinių elektros instaliacijos vamzdžių mauti.
Išardomą vamzdžio antgalį galima naudoti pažangiems esamų instaliacijų remonto darbams. Tam nereikia atkabinti kabelių, todėl galima montuoti greitai.

HALOGEN FREE UV RESISTANT M

PE Polietilenas

Pagrindiniai duomenys

Prekės numeris	2047855
Tipas	129 TB M32
1 pavadinimas	vamzdžio antgalis, atidaromas
2 pavadinimas	metrinis
Gamintojas	OBO
Dydis	M32
Spalva	šviesiai pilka; RAL 7035
Medžiaga	Polietilenas
Mažiausias pardavimo vienetas	50
Kiekio vienetas	Vienetas
Svoris	0,66 kg
Svorio vienetas	kg/100 vnt.
CO2 pėdsakas (GWP) nuo lopšio iki vartų	0,0226 kg CO2e / 1 Vienetas

Techniniu duomenu lapas

Galinė vamzdžio mova, atidaroma, metrinė, šviesiai pilka

Prekės numeris: 2047855

Matmenys

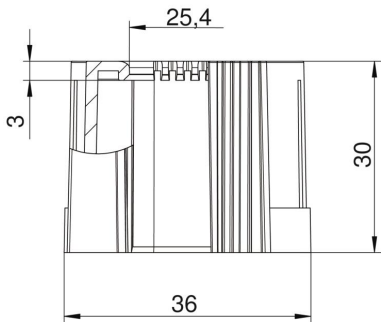

Matmuo D1	36 mm
Matmuo D2	25,4 mm
Matmuo L1	30 mm
Matmuo L2	3 mm

Techniniai duomenys

Išvadas	Jungtis
skirta vamzdžio skersmeniui	32 mm
Dydis	M32
Be halogenų	taip
Matinis paviršius	ne
Paviršius poliruotas	ne
Atitinka ROHS	taip