Techninių duomenų lapas

Galinė vamzdžio mova, atidaroma, metrinė, šviesiai pilka

Prekės numeris: 2047831



Išardomas vamzdžio antgalis, skirtas ant metrinių elektros instaliacijos vamzdžių mauti.
Išardomą vamzdžio antgalį galima naudoti pažangiems esamų instaliacijų remonto darbams. Tam nereikia atkabinti kabelių, todėl galima montuoti greitai.

HALOGEN FREE UV RESISTANT CE M

PE Polietilenas

Pagrindiniai duomenys

Prekės numeris	2047831
Tipas	129 TB M20
1 pavadinimas	vamzdžio antgalis, atidaromas
2 pavadinimas	metrinis
Gamintojas	OBO
Dydis	M20
Spalva	šviesiai pilka; RAL 7035
Medžiaga	Polietilenas
Mažiausias pardavimo vienetas	50
Kiekio vienetas	Vienetas
Svoris	0,44 kg
Svorio vienetas	kg/100 vnt.
CO2 pėdsakas (GWP) nuo lopšio iki vartų	0,0168 kg CO2e / 1 Vienetas

Techninių duomenų lapas

Galinė vamzdžio mova, atidaroma, metrinė, šviesiai pilka

Prekės numeris: 2047831

Matmenys

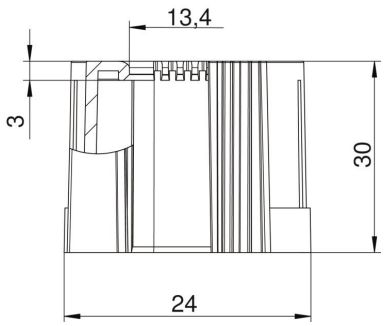

Matmuo D1	24 mm
Matmuo D2	13,4 mm
Matmuo L1	30 mm
Matmuo L2	3 mm

Techniniai duomenys

Išvadas	Jungtis
skirta vamzdžio skersmeniui	20 mm
Dydis	M20
Be halogenų	taip
Matinis paviršius	ne
Paviršius poliruotas	ne
Atitinka ROHS	taip