Techniniu duomenu lapas

Mova, nerūdijančio plieno, be sriegio

Prekės numeris: 2046856

Priedas: Įkišamoji mova, skirta elektros instaliacijos vamzdžiams sujunti. Su vidine sienele be aštrių kampų.



E30 E90

St Plienas

G galvanizuotas padengus cinku

Pagrindiniai duomenys

Prekės numeris	2046856
Tipas	SV25W G
1 pavadinimas	Plieninė mova
2 pavadinimas	be sriegio
Gamintojas	OBO
Dydis	Ø25mm
Medžiaga	Plienas
Paviršius	galvaniškai cinkuotas
Paviršiaus standartas	EN ISO 19598 / EN ISO 4042
Mažiausias pardavimo vienetas	50
Kiekio vienetas	Vienetas
Svoris	4,8 kg
Svorio vienetas	kg/100 vnt.
CO2 pėdsakas (GWP) nuo lopšio iki vartų	0,1172 kg CO2e / 1 Vienetas

Techniniu duomenu lapas

Mova, nerūdijančio plieno, be sriegio

Prekės numeris: 2046856

Matmenys

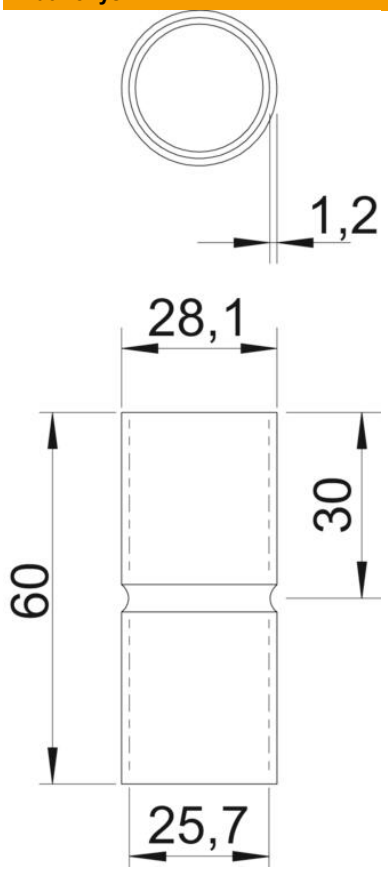

Ilgis	60 mm
Matmuo D	28,1 mm
Matmuo d	25,7 mm
Matmuo L	60 mm
Matmuo l	30 mm
Matmuo m (mm)	M25
Matmuo t	1,2 mm

Techniniai duomenys

Išvadas	Jungtis
skirta vamzdžio skersmeniui	25 mm
Dydis	25
Be halogenų	taip
Su inspektavimo anga ir dangčiu	ne
Matinis paviršius	ne
Paviršius poliruotas	ne
Atitinka ROHS	taip
Maks. naudojimo temperatūros diapazonas	400 °C
Min. naudojimo temperatūros diapazonas	−45 °C
Dviejų dalių	ne