Techniniu duomenu lapas

Plieninio vamzdžio alkūnė, be sriegio, karštai cinkuota

Prekės numeris: 2046817

90° alkūnė su suformuotomis movomis elektros instaliacijos vamzdžiams pagal EN 61386-1. Su vidine sienele be aštrių kampų.



E30 E90

St Plienas

FT karštai cinkuotas

Pagrindiniai duomenys

Prekės numeris	2046817
Tipas	SBN20 FT
1 pavadinimas	Metalinė vamzdžio alkūnė
2 pavadinimas	be sriegio
Gamintojas	OBO
Dydis	Ø20mm
Medžiaga	Plienas
Paviršius	karštai cinkuotas
Paviršiaus standartas	DIN EN ISO 1461
Mažiausias pardavimo vienetas	25
Kiekio vienetas	Vienetas
Svoris	13,3 kg
Svorio vienetas	kg/100 vnt.
CO2 pėdsakas (GWP) nuo lopšio iki vartų	0,5426 kg CO2e / 1 Vienetas

Techniniu duomenu lapas

Plieninio vamzdžio alkūnė, be sriegio, karštai cinkuota

Prekės numeris: 2046817

Matmenys

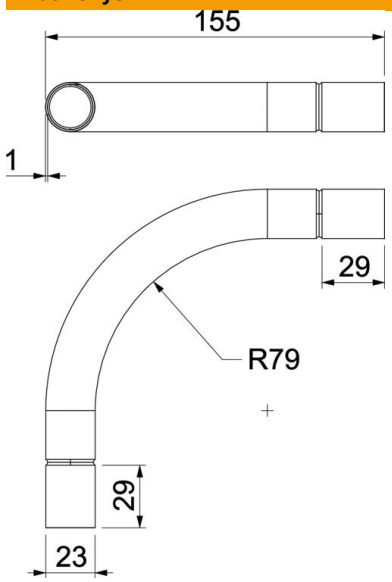

Matmuo A	53,7 mm
Matmuo B	155 mm
Matmuo D	22,6 mm
Matmuo d	20,6 mm
Matmuo l	30 mm
Matmuo m (mm)	M20
Matmuo R	90 mm
Matmuo t	1 mm

Techniniai duomenys

Išvadas	Jungtis
Lankstus	ne
skirta vamzdžiui, kurio vardinis skersmuo	20 mm
Be halogenų	ne
Su inspektavimo anga ir dangčiu	ne
Su įvore	taip
Matinis paviršius	ne
Paviršius poliruotas	ne
Atitinka ROHS	taip
Maks. naudojimo temperatūros diapazonas	400 °C
Min. naudojimo temperatūros diapazonas	−45 °C
Alkūnės kampas	90 °
Dviejų dalių	ne