Techniniu duomenu lapas

Aliuminio alkūnė be sriegio

Prekės numeris: 2046022

Priedas: Įkišamoji mova, skirta elektros instaliacijos vamzdžiams sujunti. Su vidine sienele be aštrių kampų.



Alu Aliuminis

Pagrindiniai duomenys

Prekės numeris	2046022
Tipas	SV16W ALU
1 pavadinimas	Aliuminė sujungimo mova
2 pavadinimas	be sriegio
Gamintojas	OBO
Dydis	Ø16mm
Medžiaga	Aliuminis
Mažiausias pardavimo vienetas	50
Kiekio vienetas	Vienetas
Svoris	0,7 kg
Svorio vienetas	kg/100 vnt.

Techniniu duomenu lapas

Aliuminio alkūnė be sriegio

Prekės numeris: 2046022

Matmenys

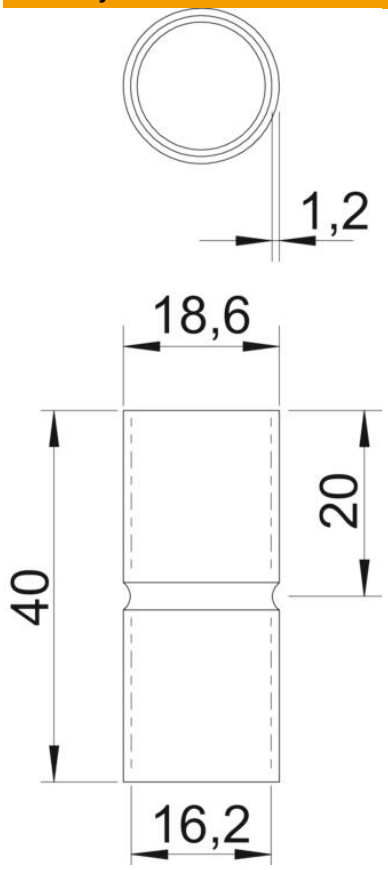

Ilgis	40 mm
Matmuo D	18,6 mm
Matmuo d	16,2 mm
Matmuo L	40 mm
Matmuo l	20 mm
Matmuo t	1,2 mm

Techniniai duomenys

Išvadas	Jungtis
skirta vamzdžio skersmeniui	16 mm
Dydis	16
Be halogenų	taip
Su inspektavimo anga ir dangčiu	ne
Matinis paviršius	ne
Paviršius poliruotas	ne
Atitinka ROHS	taip
Maks. naudojimo temperatūros diapazonas	250 °C
Min. naudojimo temperatūros diapazonas	−45 °C
Dviejų dalių	ne