Techniniu duomenu lapas

Tarpinė apkaba 733 ALU

Prekės numeris: 1362826

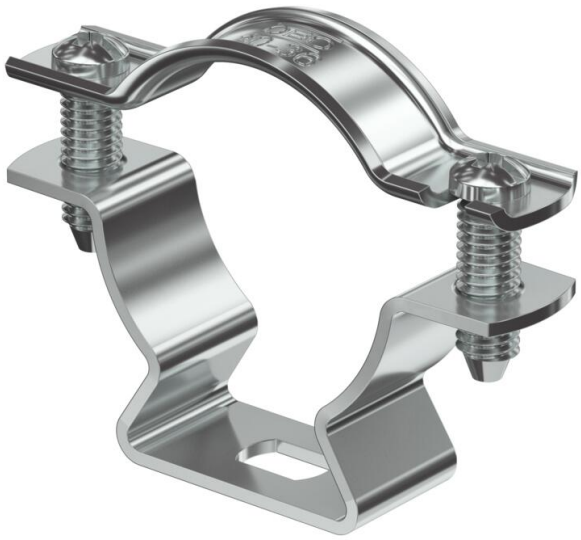

Tvirtinimo apkaba vamzdžiams ir kabeliams montuoti prie sienų, lubų ir grindų. Su savaime užsifiksuojančia viršutine dalimi. Tvirtinimas per pailgą angą. Iki 20 dydžio apkabos, pritaikytos kaiščių ir vinių statybiniams pistoletams montuoti.

Patvirtinta funkcinei priežiūrai pagal DIN 4102 12 dalį, funkcinės priežiūros klases nuo E 30 iki E 90 (išskyrus ALU).

Alu Aliuminis

Pagrindiniai duomenys

Prekės numeris	1362826
Tipas	ASL 733 36 ALU
1 pavadinimas	Kabelių ir vamzdžio apkaba
2 pavadinimas	su skyle
Gamintojas	OBO
Dydis	30-36mm
Medžiaga	Aliuminis
Mažiausias pardavimo vienetas	20
Kiekio vienetas	Vienetas
Svoris	1,802 kg
Svorio vienetas	kg/100 vnt.
CO2 pėdsakas (GWP) nuo lopšio iki vartų	0,2325 kg CO2e / 1 Vienetas

Techniniu duomenu lapas

Tarpinė apkaba 733 ALU

Prekės numeris: 1362826

Matmenys

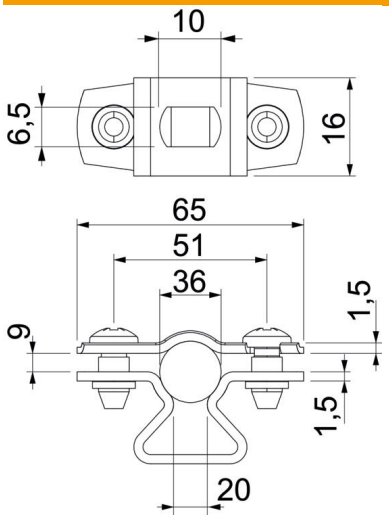

Matmuo A	65 mm
Matmuo B	51 mm
Matmuo b	16 mm
Matmuo D	36 mm
Matmuo d, maks.	36 mm
Matmuo d, min.	30 mm
Matmuo L	10 mm
Matmuo S	20 mm
Matmuo t1 (mm)	1,5
Matmuo t2 (mm)	1,5
Matmuo x	9 mm

Techniniai duomenys

Atstumas iki sienos	taip
Kabelių / vamzdžių skaičius	1
Išvadas	uždara
Tvirtinimo būdas	Skylė varžtui
skirta skersmeniui	30 - 36
Be halogenų	taip
Plastikinis apvalkalas	ne
Medžiagos storis	1,5 mm
Maks. įtempimo zona D	36 mm
Min. įtempimo zona D	30 mm
Atsparus ultravioletiniams spinduliams	taip