Techniniu duomenu lapas

Tarpinė apkaba 733 FT

Prekės numeris: 1362726

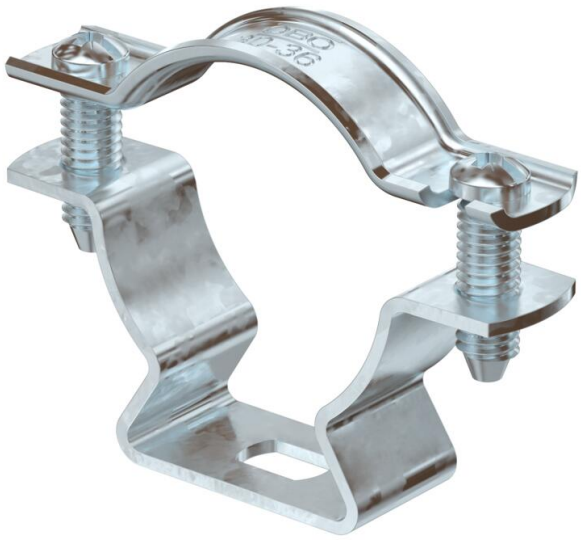

Tvirtinimo apkaba vamzdžiams ir kabeliams montuoti prie sienų, lubų ir grindų. Su savaime užsifiksuojančia viršutine dalimi. Tvirtinimas per pailgą angą.

Sertifikuotas funkcionalumui išlaikyti pagal DIN 4102 12 dalį, funkcionalumo išlaikymas klasėms E 30 – E 90.

E30 E60 E90

St Plienas

FT karštai cinkuotas

Pagrindiniai duomenys

Prekės numeris	1362726
Tipas	ASL 733 36 FT
1 pavadinimas	Kabelių ir vamzdžio apkaba
2 pavadinimas	su skyle
Gamintojas	OBO
Dydis	30-36mm
Medžiaga	Plienas
Paviršius	karštai cinkuotas
Paviršiaus standartas	DIN EN ISO 1461
Mažiausias pardavimo vienetas	20
Kiekio vienetas	Vienetas
Svoris	3,956 kg
Svorio vienetas	kg/100 vnt.
CO2 pėdsakas (GWP) nuo lopšio iki vartų	0,1054 kg CO2e / 1 Vienetas

Techniniu duomenu lapas

Tarpinė apkaba 733 FT

Prekės numeris: 1362726

Matmenys

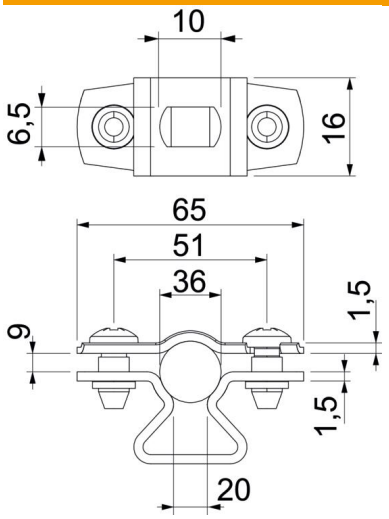

Matmuo A	65 mm
Matmuo B	51 mm
Matmuo b	16 mm
Matmuo D	36 mm
Matmuo d, maks.	36 mm
Matmuo d, min.	30 mm
Matmuo L	10 mm
Matmuo S	20 mm
Matmuo t1 (mm)	1,5 mm
Matmuo t2 (mm)	1,5 mm
Matmuo x	9 mm

Techniniai duomenys

Atstumas iki sienos	taip
Kabelių / vamzdžių skaičius	1
Išvadas	uždara
Tvirtinimo būdas	Skylė varžtui
Opprettholdelse av funksjon	taip
skirta skersmeniui	30 - 36
Be halogenų	taip
Plastikinis apvalkalas	ne
Medžiagos storis	1,5 mm
Atitinka ROHS	taip
Maks. įtempimo zona D	36 mm
Min. įtempimo zona D	30 mm
Atsparus ultravioletiniams spinduliams	taip