Techniniu duomenu lapas

Vienguba apkaba, H formos kojelė, su metaline prispaudimo plokštele, A2
Prekės numeris: 1186156

Apkaba su plaktuko galvutės formos kojele, su metaline prispaudimo plokštele, užapvalintais kraštais kabeliui apsaugoti. Vertikaliam ir horizontaliam 1 vieno kabelio montavimui ant C profilio bėgelio. Kai įpjovos plotis 16 - 17 mm. Su vienaeigiu varžtu prie pirspaudimo plokštelės, universali šešiakampė varžto galvutė SW10, su grioveliu ir kryžminiu grioveliu. Tinka montuoti viduje ir lauke. Rekomenduojame naudoti kontraplokštelę.

16-17 H E30 E60 E90 60 kA

A2 Plienas, nerūdijantis

2B šviesus, apdirbtas

Pagrindiniai duomenys

Prekės numeris	1186156
Tipas	BS-H1-M-58 A2
1 pavadinimas	Užspaudžiam. kabelio laikiklis
Gamintojas	OBO
Dydis	52-58mm
Medžiaga	Plienas, nerūdijantis, 1.4301
Paviršius	šviesus, apdirbtas
Paviršiaus standartas	
Mažiausias pardavimo vienetas	15
Kiekio vienetas	Vienetas
Svoris	13,1 kg
Svorio vienetas	kg/100 vnt.
CO2 pėdsakas (GWP) nuo lopšio iki vartų	0,775 kg CO2e / 1 Vienetas

Techniniu duomenu lapas

Vienguba apkaba, H formos kojelė, su metaline prispaudimo plokštele, A2
Prekės numeris: 1186156

Matmenys

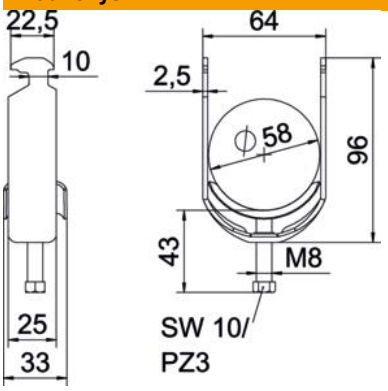

Ilgis	25 mm
Plotis	64 mm
Aukštis	96 mm
Skardos storis	2,5 mm
Matmuo A	25 mm
Matmuo B	64 mm
Matmuo C	33 mm
Matmuo G (mm)	M8
Matmuo H	96 mm
Matmuo L	43 mm
Matmuo t	2,5 mm

Techniniai duomenys

Kabelių / vamzdžių skaičius	1
Opprettholdelse av funksjon	taip
skirta maks. vamzdžio skersmeniui	58 mm
skirta min. vamzdžio skersmeniui	52 mm
skirta bėgeliui, kurio maks. įpjovos plotis (su intervalu)	17 mm
skirta bėgeliui, kurio min. įpjovos plotis (su intervalu)	16 mm
Sriegis	M8
Be halogenų	taip
Išorės ilgio matmuo	33 mm
Maks. Sukimo momentas	5 Nm
Su plastikine vonele	ne
Su metaline vonele	taip
Montavimo būdas	Profiliniai bėgeliai
Atitinka ROHS	taip
plyšiui	10 mm
Maks. įtempimo zona D	58 mm
Min. įtempimo zona D	52 mm
Papildomas paviršius	neapdorota
Papildoma medžiaga	nerūdijantis plienas
Su skaitikliu	ne
Tvirtinimo plokštelės medžiaga	nerūdijantis plienas
Tvirtinimo plokštelės medžiagos kokybė	Nerūdijantis plienas 304 (1.4301)